令和7年度
三重県高等学校バドミントン選手権大会　兼
全国高等学校総合体育大会県予選会
女子1部単

令和7年5月5日（月）
三重交通Gスポーツの杜伊勢
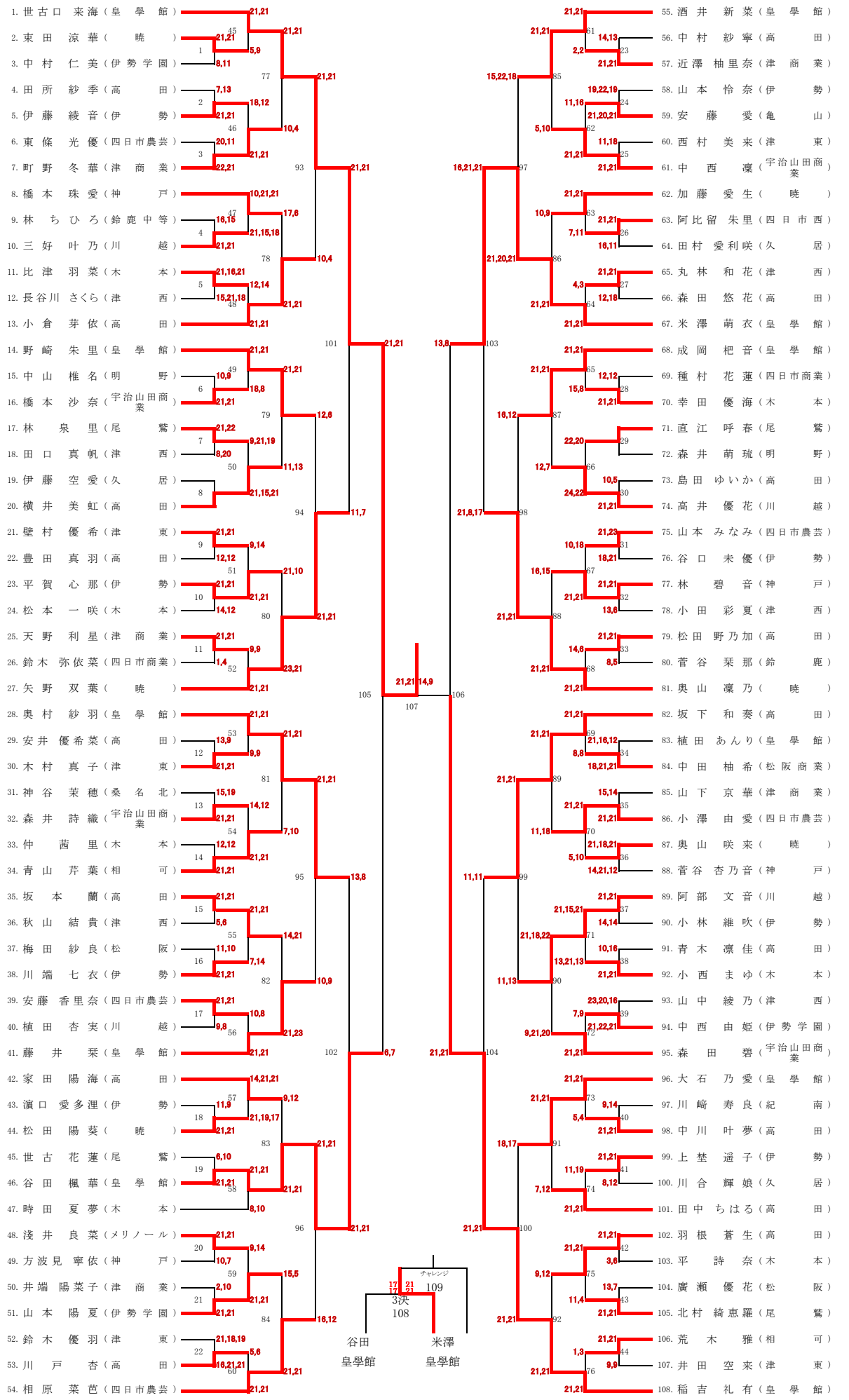
1部女子シングルス