令和6年度　三重県高等学校総合体育大会バドミントン競技　団体の部

【男　子　団　体】

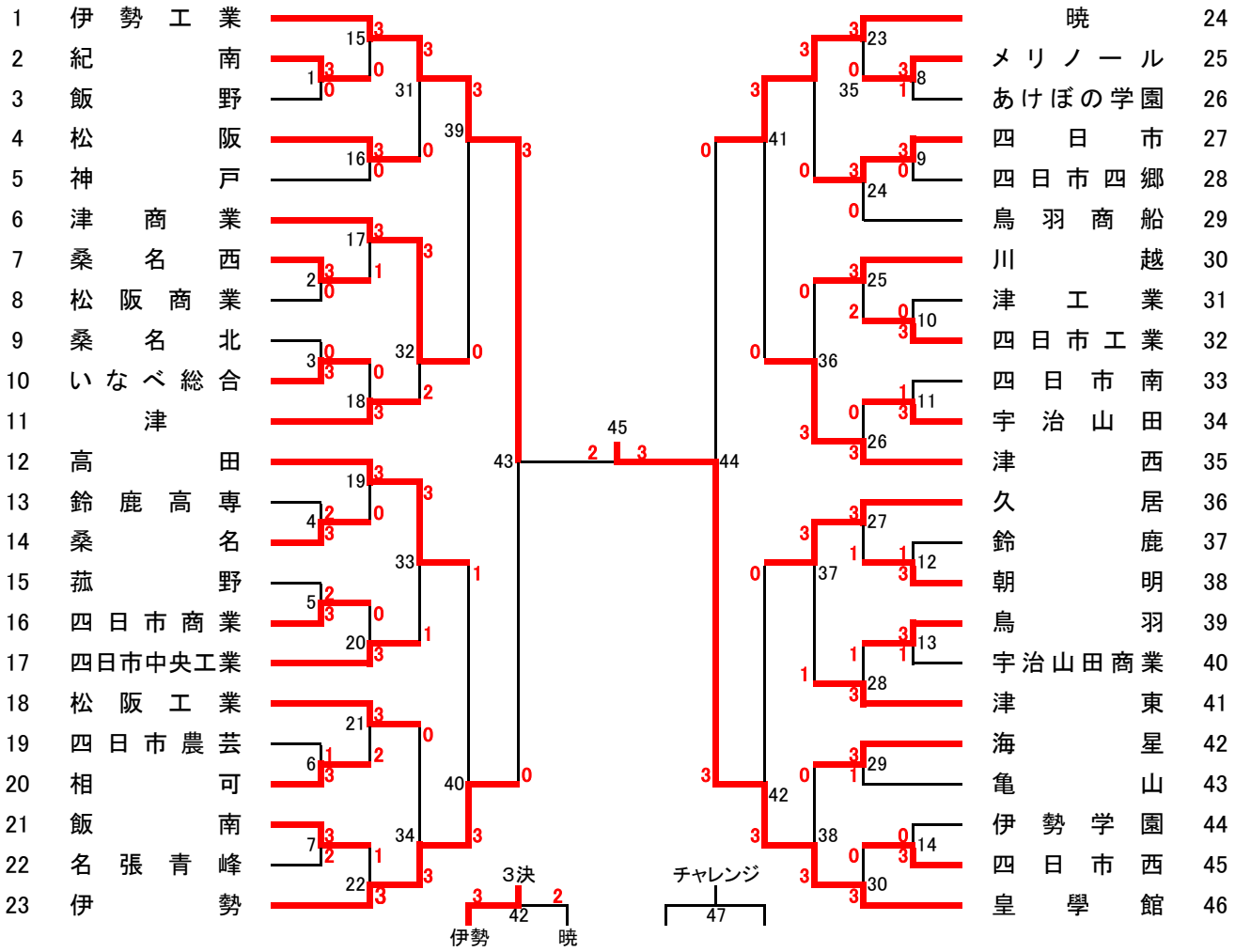
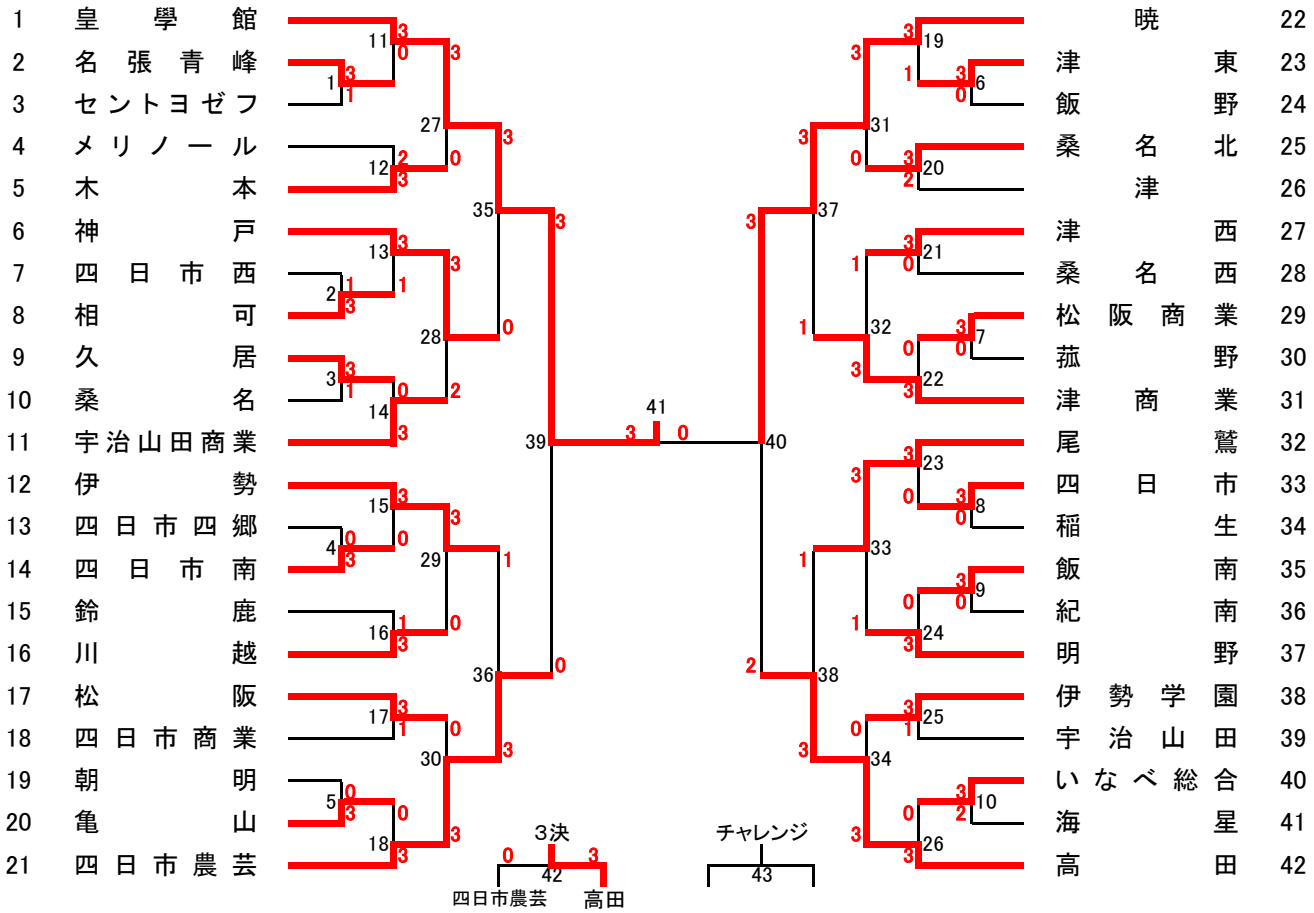
【女　子　団　体】