2023年度三重県高等学校総合体育大会定通部バドミントン競技（男子単）
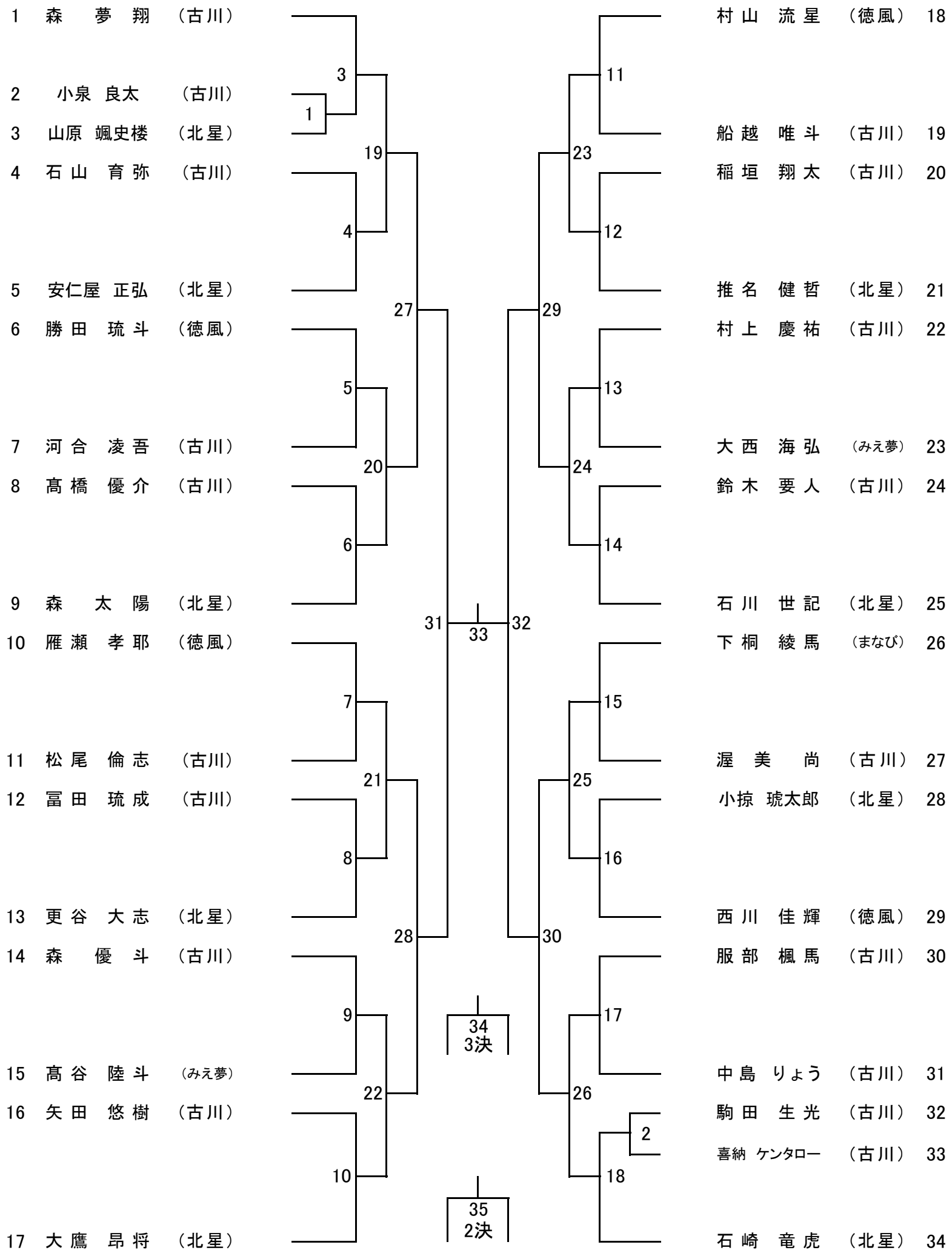
会場：三重県立北星高等学校