第７３回三重県高等学校総合体育大会ハンドボール競技
兼　全国高等学校総合体育大会・東海高等学校総合体育大会県予選会

【男子】

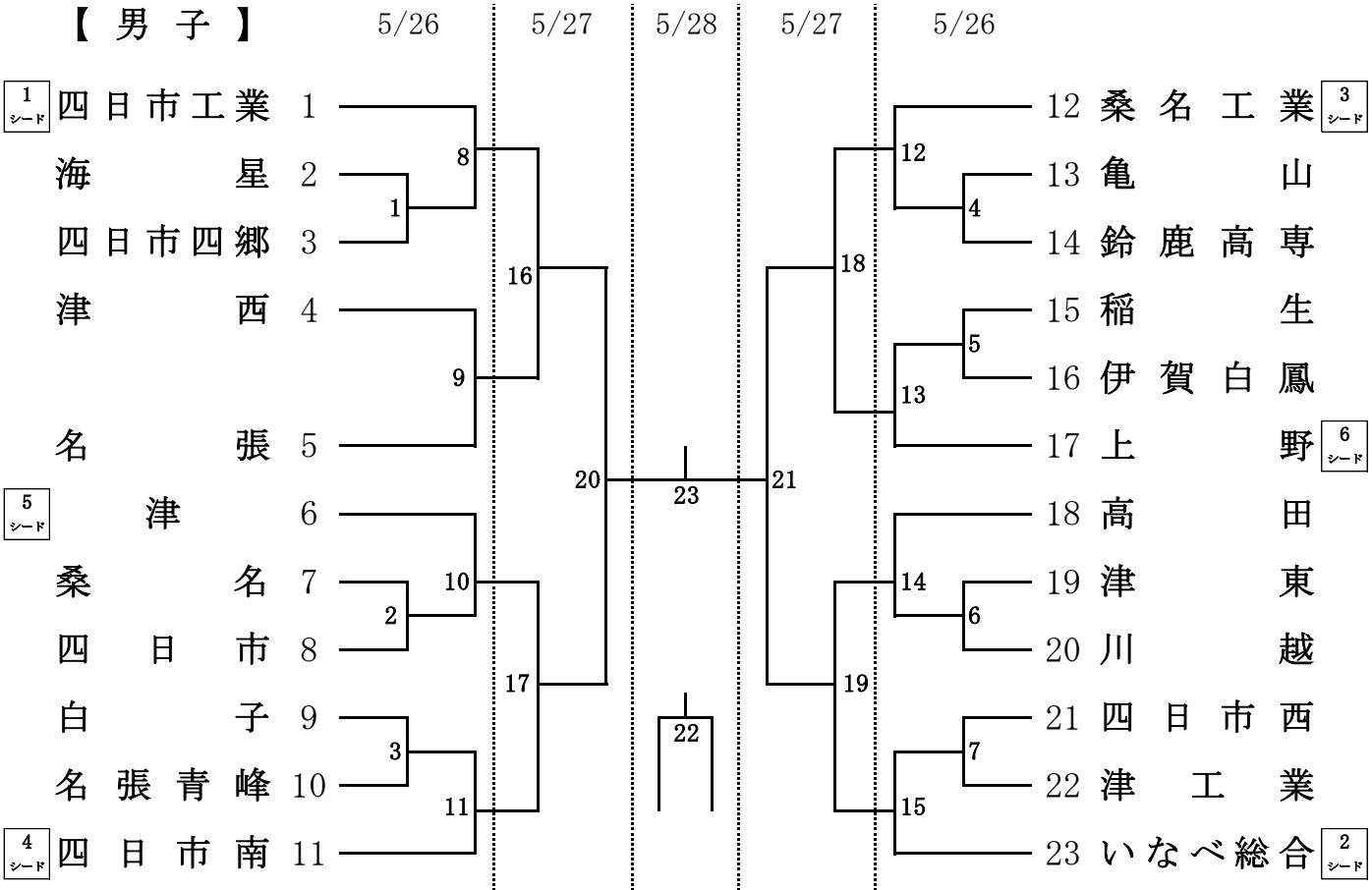
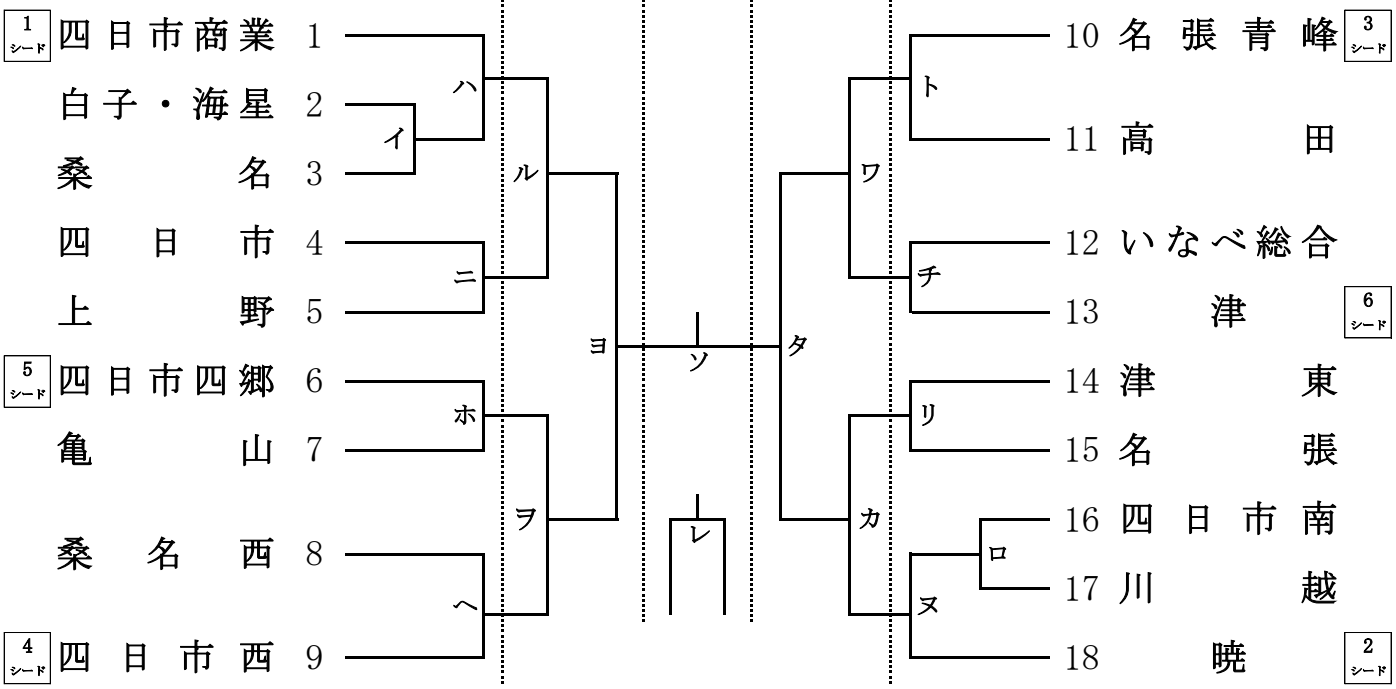
【女子】